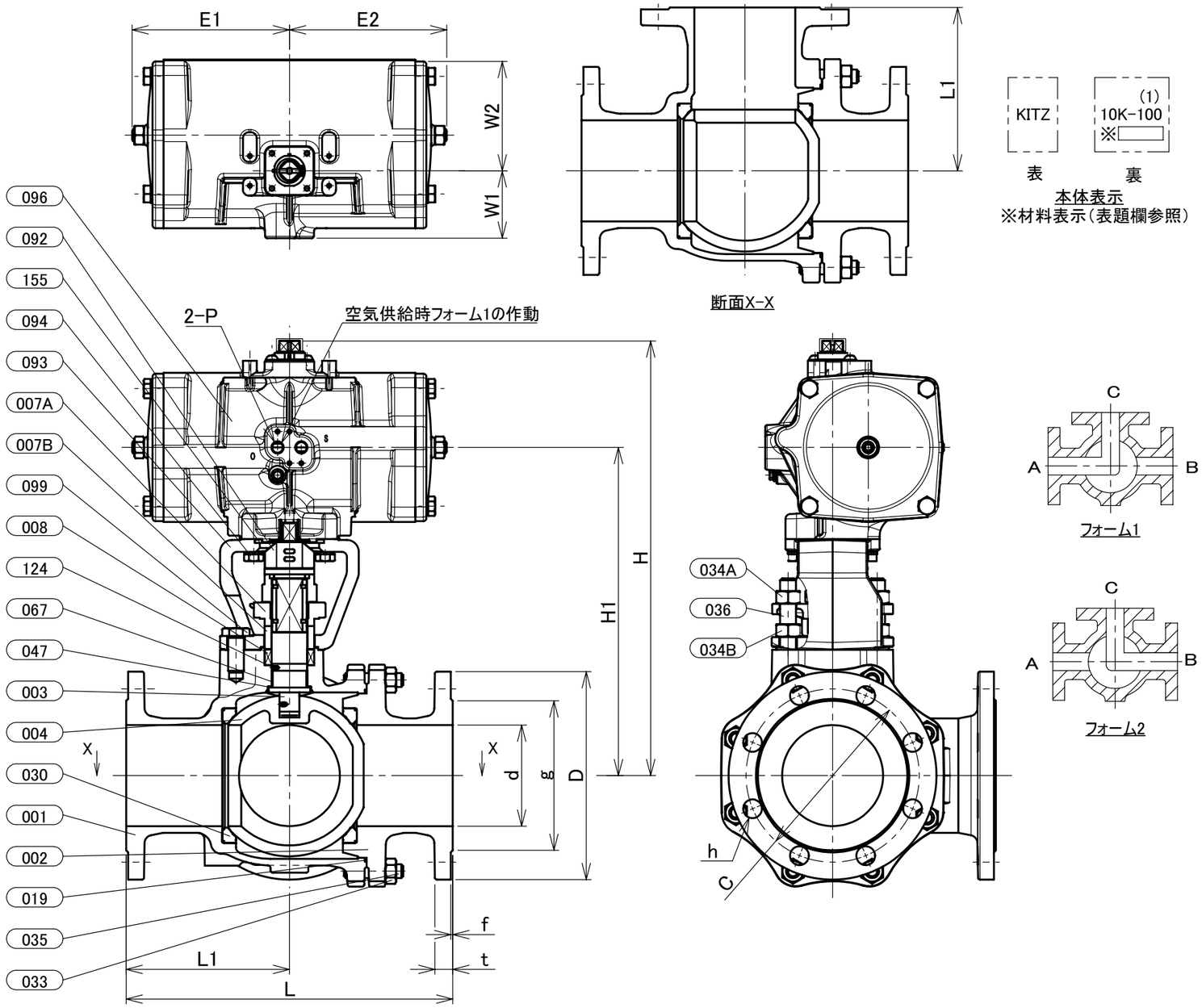

部番	部品名	個数	材料	記事
001	弁箱	1	ステンレス鋼	A351 Gr.CF8/SCS13A
002	ふた	1	ステンレス鋼	A351 Gr.CF8/SCS13A
003	弁棒	1	ステンレス鋼	304SS
004	ボール	1	ステンレス鋼	A351 Gr.CF8/SCS13A
007A	パッキン押さえ	1	ステンレス鋼	A351 Gr.CF8/SCS13A
007B	パッキン押さえ	1	ステンレス鋼	304SS
008	パッキン	1組	PTFE	
019	ガスケット	1	PTFE	
030	ボールシート	2	ハイパタイトPTFE	
033	ふたボルト用ナット	1組	ステンレス鋼	A194 Gr.8
034A	パッキン押えボルト用ナット	1組	ステンレス鋼	
034B	ナット	1組	ステンレス鋼	
035	ふたボルト	1組	ステンレス鋼	A193 Gr.B8
036	パッキン押さえボルト	1組	ステンレス鋼	
047	スラストワッシャ	1	グラスファイバー入りPTFE	
067	ステムベアリング	1	グラスファイバー入りPTFE	
092	コネクタ	1	ステンレス鋼	
093	ブラケット	1	ダクタイル鋳鉄	
094	ボルト	1組	ステンレス鋼	
096	アクチェータユニット	1		
099	ボルト	1組	ステンレス鋼	
124	ボール＆スプリング	2	ステンレス鋼	316SS
155	スペーサ	1	炭素鋼	

寸法表　　単位:mm

呼び径 A	呼び径 B	d	H	H1	L	L1	フランジ D	ボルト穴 C	ボルト穴 数	ボルト穴 h	ボルトのねじの呼び	g	t	f	KITZ-アクチェータ E1	E2	W1	W2	P	操作機	概算質量 (kg)	
100	4	102	439	332	330	165	210	175	8	19	M16	151	18	2	159	159	68	111	Rc1/4	FA-4	60	

注 (1) 呼び径を表しています.
(2) 寸法表の値に影響しない形状変更、およびバルブ配管時に影響しないリブや座は、本図に表示しない場合があります.
(3) フォーム1: ポートAとCが流路になります.
ポートBの圧力がポートA及びCの圧力より高い場合はBからA及びCに漏れを生じます.
(4) フォーム2: ポートBとCが流路になります.
ポートAの圧力がポートB及びCの圧力より高い場合はAからB及びCに漏れを生じます.
(5) フォーム切換え途中では、流体が混流します.
(6) 操作空気圧力: 0.4MPa(標準)
(7) E1,E2寸法は開度調整により異なる場合があります.

本体表示		SCS13A OR S13A
規格	面間	キッツ標準
	管接続	JIS B2220 10K
	肉厚	ASME B16.34 クラス 150
	圧力検査	キッツ標準
製品コード		
製品記号		FA-10UTB2L

空気圧操作式 ステンレス鋼 10K フランジ形 ボール弁

静電防止機構付, フルボア形, 三方二面シート, Lポート, 複作動型

年月日	2021/05/10
承認	河野
検図	浅野
製図	山下

図番	REV
R10-003175	03

株式会社キッツ

Ver4