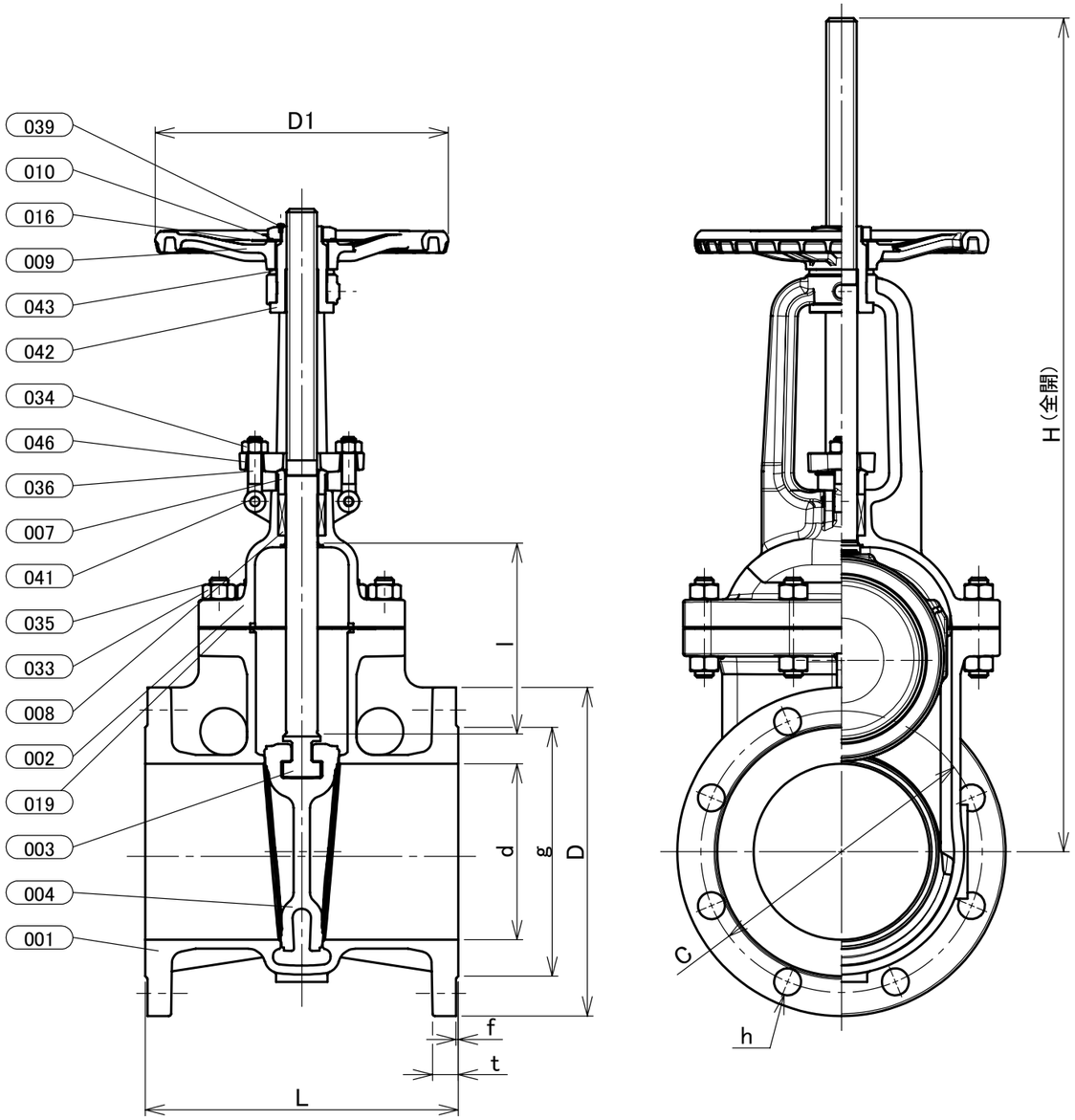

(1)
10K-150
KITZ
※

本体表示
※材料表示
（表題欄参照）

部番	部 品 名	個数	材 料	記 事
001	弁箱	1	ステンレス鋼	A351 Gr.CF8M/SCS14A
002	ふた	1	ステンレス鋼	A351 Gr.CF8M/SCS14A
003	弁棒	1	ステンレス鋼	316SS
004	弁体	1	ステンレス鋼	A351 Gr.CF8M/SCS14A
007	パッキン押さえ輪	1	ステンレス鋼	316SS
008	パッキン	1組	PTFEカップ＆コーン	
009	ハンドル車	1	ダクタイル鋳鉄	
010	ハンドル押さえナット	1	炭素鋼	
016	銘板	1	アルミニウム	
019	ガスケット	1	セラミック入りPTFE	
033	ふたボルト用ナット	1組	ステンレス鋼	A194 Gr.8
034	パッキン押えボルト用ナット	2	ステンレス鋼	
035	ふたボルト	1組	ステンレス鋼	A193 Gr.B8
036	パッキン押さえボルト	2	ステンレス鋼	
039	止めねじ	1	炭素鋼	
041	パッキン押さえボルトピン	2	ステンレス鋼	
042	ヨークスリーブ	1	ダクタイルニレジスト	
043	ハンドル座金	1	ステンレス鋼	
046	パッキン押さえ	1	ステンレス鋼	

寸法表　　単位:mm

呼び径 A	呼び径 B	d	H	D1	L	l	フランジ D	ボルト穴 C	ボルト穴 数	ボルト穴 h	ボルトのねじの呼び	g	t	f	概算質量 (kg)	
125	5	125	606	250	254	136	250	210	8	23	M20	182	20	2	42	
150	6	150	711	250	267	163	280	240	8	23	M20	212	22	2	54	
200	8	200	924	300	292	215	330	290	12	23	M20	262	22	2	86	

注 (1) 呼び径を表わしています.
(2) 寸法表の値に影響しない形状変更、およびバルブ配管時に影響しないリブや座は、本図に表示しない場合があります.

本 体 表 示	SCS14A OR S14A
規格 面 間	ASME B16.10　クラス 150
規格 管 接 続	JIS B2220　10K
規格 肉 厚	ASME B16.34 クラス 150
規格 圧 力 検 査	キッツ標準
製 品 コ ー ド	
製 品 記 号	10UMAMT

ステンレス鋼 10K フランジ形 外ねじ 仕切弁

年 月 日	2021/10/04
承　認	河 野
検　図	中 村
製　図	田 中

図　番	REV
R10-001541	01

株式会社キッツ

Ver2