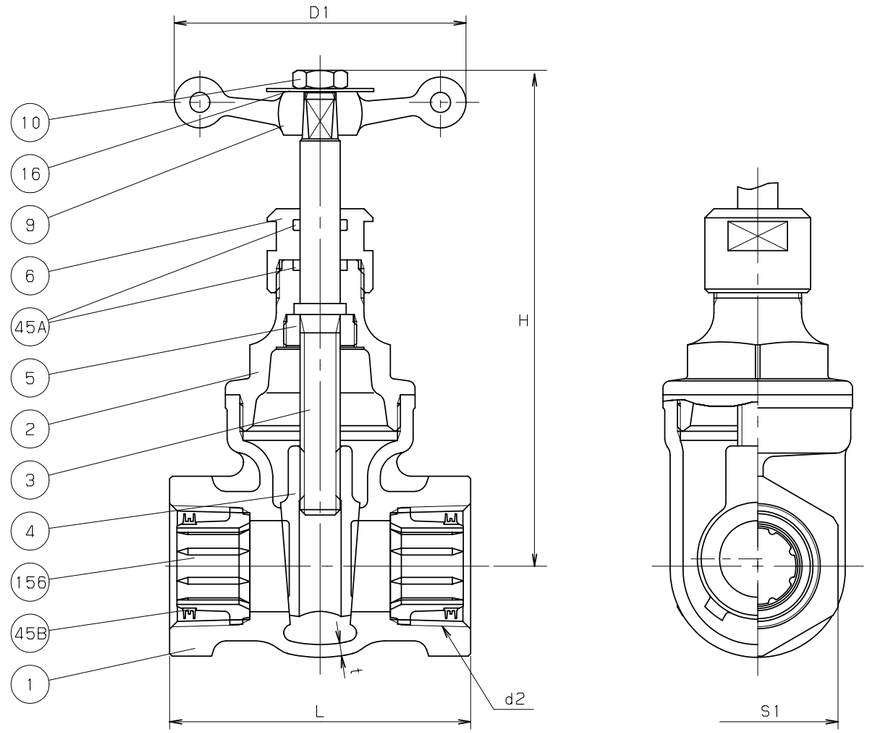

銘板表示内容	銘板色	ハンドル色
KITZ JV5-1 S↷O (5) 国交省仕様 鉛フリー P・V共用 Z	グリーン	キッツブルー

KITZ (4)　　(1) 10K-25

表　　裏

鋳 出 し 表 示

(3)

表

材 質 表 示

寸法表　　単位：mm

呼び径	d2	H	D1	L	S1	t	
13	Rc 1/2	104	60	67	29	3	
20	Rc 3/4	112	70	71	35	3	
25	Rc 1	135	80	82	44	3.5	
30	Rc 1.1/4	157	90	92	54	3.5	
40	Rc 1.1/2	175	100	93	60	4	
50	Rc 2	201	120	109	74	4.5	

注 (1) 呼び径を表わしています.
(2) 引張強さと伸びは、JIS H3250のC3771と同等以上.
(3) 上記Sは、鉛フリー銅合金材料の種類を表わしています.
(4) 上記 ◺ は、接水部品の全てを鉛フリー材料で製作した給水器具を表わしています.
(5) 上記 (水) は、浸出性能基準に適合し、飲用に適することを表わしています.
(6) 可燃性ガス・毒性ガスには使用しないでください.

部番	部品名	個数	材料	記事
1	弁箱	1	CAC911	
2	ふた	1	CAC911	
3	弁棒	1	C6803 (2)	
4	弁体	1	CAC911	
5	ロックナット	1	C6803 (2)	
6	パッキン押さえナット	1	C3771BE	
9	ハンドル車	1	C3771BE	
10	ハンドル押さえナット	1	C3604BD	
16	銘板	1	A1050P	
45A	O リング	2	NBR	
45B	シールリング	2	PE	
156	コア	2	変性PPE	

規格		
	面間	キッツ 標準
	管接続	JIS B0203
	肉厚	キッツ 標準
	圧力検査	キッツ 標準
製品記号		WNW

コア付 鉛フリー青銅 10K ねじ込み形

内ねじ 仕切弁

(弁棒非上昇式) JWWA K132 SGP-P, K116 SGP-V共用, JV5-1

年月日	2014.06.26	図番	△		
承認	小柳	911-A20061	△		
検図	中井		△		
設計	小倉		△		
製図	渡部	REV-04	記号	日付	承認

株式会社キッツ

KITZ