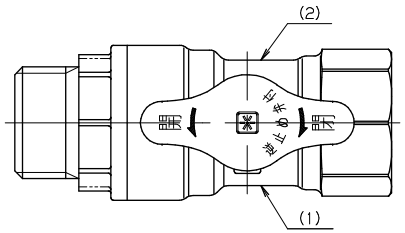

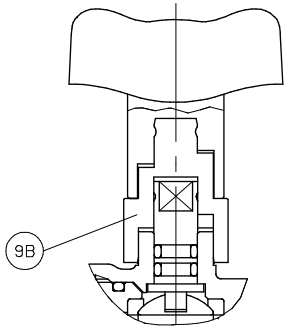

アタッチメント装着時

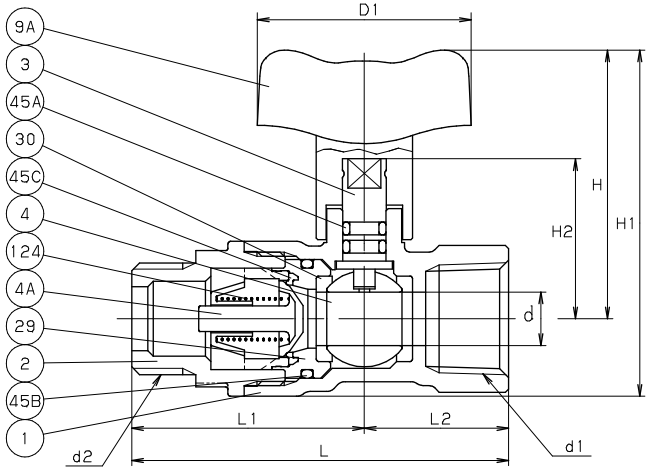

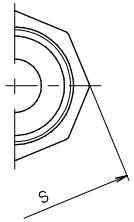

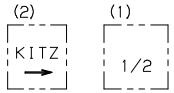

弁 箱 表 示

流 れ 方 向

寸法表　　単位：mm

呼び径	d	d1	d2	L	L1	L2	D1	(7) H		(7) H1		H2	S
1/2	10	Rc 1/2	G 1/2	70.5	44	26.5	40	51	63	66	78	30	26
3/4	10	Rc 3/4	G 3/4	72.5	45	27.5	40	51	63	68	80	30	32

注 (1) 呼び径を表わしています.
(2) メーカー名称, 流れ方向を表わしています.
(3) スズニッケル合金めっき.
(4) ニッケルクロムめっき.
(5) 引張強さと伸びは、JIS H3250のC3771と同等以上.
(6) 可燃性ガス・毒性ガスには使用しないでください.
(7) 右寸法はアタッチメント装着時.

備考：ハンドルの脱着ができます.

部番	部品名	個数	材料	記事
1	弁 箱	1	C3771 (4)	
2	ふ た	1	C3771 (4)	
3	弁 棒	1	C3531 (5)	
4	ボール	1	C3771 (3)	
4A	逆止め弁	1	POM	
9A	ハンドル	1	POM	
9B	ハンドル アタッチメント	1	POM	
29	インサート	1	POM	
30	ボールシート	2	PTFE	
45A	O リング	2	EPDM	
45B	O リング	1	NBR	
45C	ジスクシート	1	NBR	
124	スプリング	1	SUS304	

規格	面間	キッツ 標準
	管接続	JIS B0202, B0203
	肉厚	キッツ 標準
	圧力検査	JIS S3200
製品コード		
製品記号		S28N

逆流防止装置付

黄銅 10K ボール弁

テーパめねじ×平行おねじ, めっき付

年月日	2018.03.13	図番	△		
承認	仲川	925-A20099	△		
検図	中村		△		
設計	津島		△		
製図	田中	REV-02	記号	日付	承認

株式会社キッツ

KITZ