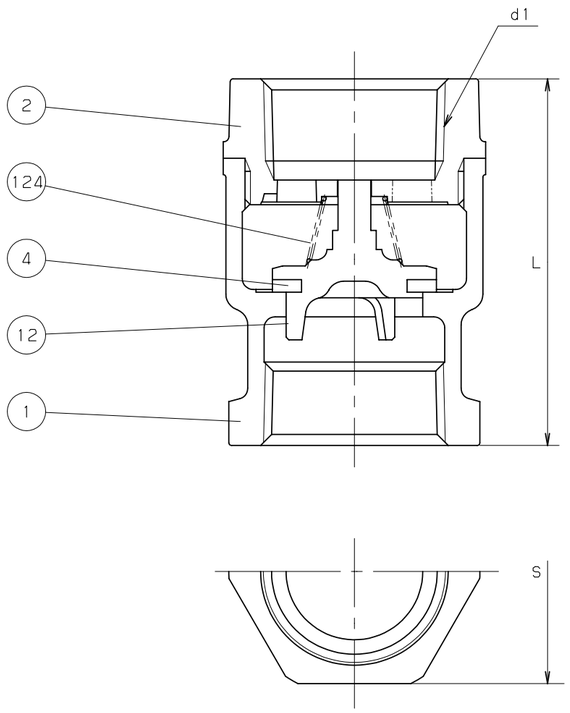


| ラベル表示内容 | ラベル色 |
|---|---|
| 鉛フリー<br>Max.85℃ | ミントブルー |

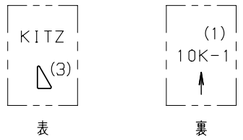


表　　裏

鋳出し表示

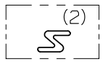


表

材質表示

寸法表　　単位：mm

| 呼び径 B | 呼び径 A | d1 | L | S | | |
|---|---|---|---|---|---|---|
| 1/2 | 15 | Rc 1/2 | 53 | 28 | | |
| 3/4 | 20 | Rc 3/4 | 59 | 34 | | |
| 1 | 25 | Rc 1 | 67 | 41 | | |
| 1.1/4 | 32 | Rc 1.1/4 | 78 | 50 | | |
| 1.1/2 | 40 | Rc 1.1/2 | 84 | 57 | | |
| 2 | 50 | Rc 2 | 98 | 70 | | |

注　(1)　呼び径を表わしています.
　　(2)　上記Sは、鉛フリー銅合金材料の種類を表わしています.
　　(3)　上記 ◺ は、接水部品の全てを鉛フリー材料で製作した給水器具を表わしています.
　　(4)　可燃性ガス・毒性ガスには使用しないでください.

| 部番 | 部品名 | 個数 | 材料 | 記事 |
|---|---|---|---|---|
| 1 | 弁箱 | 1 | CAC911 | |
| 2 | ふた | 1 | CAC911 | |
| 4 | 弁体 | 1 | FKM | |
| 12 | ジスクホルダ | 1 | CAC911 | |
| 124 | スプリング | 1 | C5191W-H | |

| | | |
|---|---|---|
| 規格 | 面間 | キッツ 標準 |
| | 管接続 | JIS B0203 |
| | 肉厚 | JIS B2011 |
| | 圧力検査 | キッツ 標準 |
| 製品コード | | |
| 製品記号 | | RFN |

# 鉛フリー青銅　10K　ねじ込み形

# リフト逆止め弁

| | | | |
|---|---|---|---|
| 年月日 | 2016.09.15 | 図番 | 914-A20011 REV-05 |
| 承認 | 中井 | | |
| 検図 | 川崎 | | |
| 設計 | 津島 | | |
| 製図 | 太田 | | |

| 記号 | 日付 | 承認 |
|---|---|---|
| △ | | |
| △ | | |
| △ | | |
| △ | | |

株式会社キッツ

KITZ